COKOLA MEZGLS - 1
M 1:10

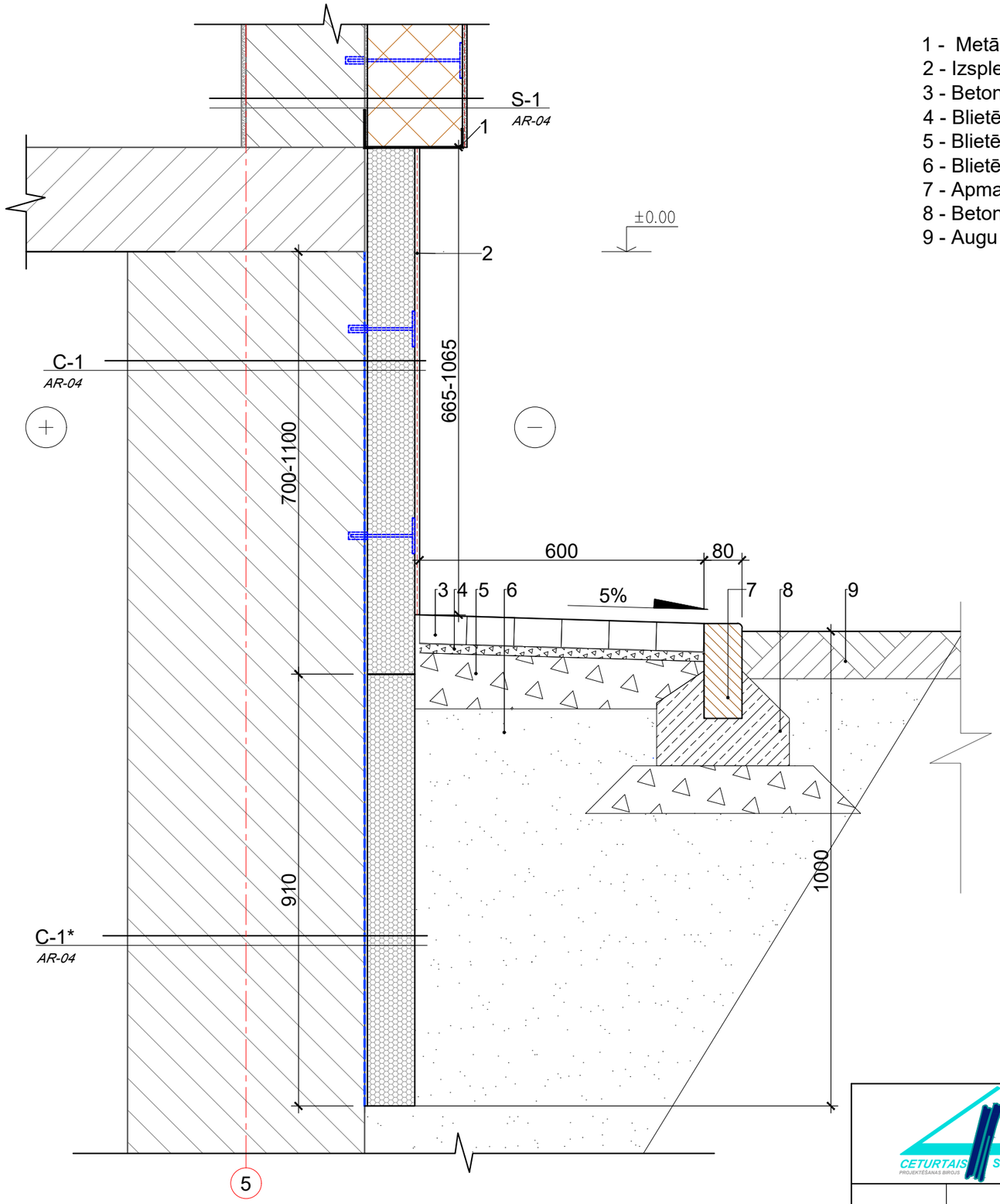

1 - Metāla cokola profils ar uzspraužamu lāseni
2 - Izsplešanās lenta
3 - Betona bruģakmens 200x100x60, Prizma
4 - Blietētas sīkšķembas, fr 0-8mm, 30mm
5 - Blietētas šķembas, fr 10-40mm, 120mm
6 - Blietēta, vidēji rupja smilts blīvēta līdz pakāpei y=1,6 t/m3
7 - Apmale BR.100.20.8
8 - Betons C12/15
9 - Augu zeme, h=10cm, apsēta ar zālāja sēklām

CETURTAIS STILS PROJEKTĒŠANAS BIROJS		SIA "Ceturtais stils" Saieta laukums 2A, Madona, LV-4801 Reģ. Nr. 55403015621, Būvk. Nr. 1200-R			„Daudzdzīvokļu dzīvojamās mājas fasādes atjaunošana"	
		Pasūtītājs:		*Adrese:*	Skolas iela 3a, Kārsava, Kārsava pilsēta, Ludzas novads, LV-5717	Stadija: BP
		SIA "LNS pakalpojumi"				
				Rasējums:		
Būvproj.d.vad.	**J. Moris**			COKOLA MEZGLS - 1		
Izstrādāja	**K.Ozoliņš**					
				Mērogs: **1:10**	*Dat:* 08.26. *Lapa:* **AR-05**	*Lapas:* Skat.AR-00